HYGRASGARD® KFTF - Modbus - SD

Sensor de humedad y temperatura para canales (± 2,0 %), incl. brida de montaje, para relación de mezcla, humedad relativa / absoluta, punto de rocío, entalpía y temperatura, calibrable, con adaptador Y, con conexión Modbus (sin aislamiento galvánico)

S+S REGELTECHNIK

Sensor de humedad y temperatura para canales, calibrable **HYGR**ASGARD® **KFTF-Modbus-SD** con conexión Modbus (adaptador Y), en carcasa de plástico a prueba de golpes con tornillos de cierre rápido, a elegir con/sin display, con filtro de plástico sinterizado (intercambiable), incl. brida de montaje, para el registro exacto de la humedad relativa (0...100 % h.r.) y la temperatura (– 35...+80 °C / – 31...+176 °F) así como para determinar diversos parámetros de la técnica de medición de humedad. Se puede cambiar del sistema de unidades internacional **SI** (default) al **imperial** (a través de Modbus).

El sensor para canales se utiliza en atmósferas no agresivas y sin contaminación de polvos y es apropiado para el montaje en techos y canales o para su montaje en aparatos. Se utiliza en la técnica de frío, climatización y sala limpia, salas técnicas, hoteles y salas para seminarios.

Un **sensor digital de humedad y temperatura** estable a largo plazo garantiza resultados de medición exactos. A partir de estas magnitudes de medida se calculan internamente los parámetros siguientes, a los que se puede acceder a través del Modbus: humedad relativa, humedad absoluta, relación de mezcla, temperatura del punto de rocío, entalpía (sin considerar la presión atmosférica del aire) y temperatura ambiente.

Sensor Modbus SD con interfaz Modbus RS485 (sin aislamiento galvánico), resistencia de terminación de bus conectable, interruptor DIP para el ajuste de los parámetros de bus y la dirección de bus en estado sin corriente, LED internos para la indicación del estado de telegrama, (iluminado, programable individualmente). La rotura o el cortocircuito del sensor son reconocidos como error a través del **autodiagnóstico**. El sensor está calibrado de fábrica, si bien puede realizarse un ajuste de precisión en función del entorno por parte de un técnico especialista.

DATOS TÉCNICOS

Alimentación de tensión:	24 V AC (± 20 %) y 15...36 V DC (± 10 %)
Consumo de energía:	< 1 VA / 24 V DC, < 2,2 VA / 24 V AC
Sistema de unidades:	**SI** (default) o **imperial** (se puede cambiar a través de Modbus)
Puntos de datos:	Temperatura [°C] [°F], Humedad relativa [% h.r.], Punto de rocío [°C] [°F], Humedad absoluta [g/m³] [gr/ft³], Relación de mezcla [g/kg] [gr/lb], Entalpía [kJ/kg] [Btu/lb]
Sensor:	**Sensor de humedad digital con sensor de temperatura integrado,** histéresis pequeña, gran estabilidad a largo plazo
Rango de medición:	0...100 % h.r. (Humedad) – 35...+80 °C / – 31...+176 °F (Temperatura)
Precisión humedad:	típico **± 2,0** % (20...80 % h. r.) a +25 °C, de lo contrario ± 3,0 %
Precisión de temperatura:	típico ± 0,6 K a +25 °C
Offset del punto cero:	± 10 % h.r. (Humedad) ± 10 K (Temperatura)
Temperatura ambiente:	–30...+70 °C
Medio:	Aire limpio y gases no agresivos, no inflamables
Interfaz:	RS485, **sin aislamiento galvánico**, terminación de bus activable a través de interruptor DIP. Son posibles hasta 32 unidades en un segmento. Si hay más unidades, se deben utilizar repetidores RS 485.
Protocolo de bus:	Modbus (modo RTU), rango de direcciones ajustable 0...**247**
Vel. transm. en baudios:	9600, 19200, 38400 Baud
Indicador de estado:	LED verde = telegrama válido LED rojo = error de telegrama
Filtro de señales:	4 s / 32 s
Protección del sensor:	Filtro sinterizado de **plástico**, Ø 16 mm, L = 35 mm, recambiable (opción: filtro sinterizado de **metal**, Ø 16 mm, L = 32 mm)
Tubo protector:	**PLEUROFORM**™, poliamida (PA6), protección contra torsión, Ø 20 mm, LN = 235 mm, v_{max} = 30 m/s (aire) (opcional sobre demanda **de acero inoxidable V2A** (1.4301), Ø 16 mm)
Carcasa:	Plástico, resistente a rayos UV, material poliamida, 30 % reforzado con bolas de vidrio, con tornillos de cierre rápido (combinación ranura / ranura en cruz), color blanco tráfico (equivalente a RAL 9016), la tapa del display es transparente
Dimensiones carcasa:	72 x 64 x 37,8 mm (Tyr 1 sin display) 72 x 64 x 43,3 mm (Tyr 1 con display)
Conexión de cable:	**Prensaestopas** de plástico 2x M 12 x 1,5 (adaptador Y); con descarga de tracción, intercambiable, diámetro interior máx. 6 mm
Conexión eléctrica:	0,14 - 1,5 mm², a través de bornes de tornillo
Conexión de proceso:	por brida de plástico (forma parte del suministro)
Estabilidad a largo plazo:	± 1 % por año
Humedad del aire admisible:	< 95 % h.r., sin condensación
Clase de protección:	III (según EN 60 730)
Tipo de protección:	**IP 65** (según EN 60 529) Carcasa comprobado, TÜV SÜD, n.º informe 713139052 (Tyr 1)
Normas:	Conformidad CE según la Directiva EMC 2014 / 30 / EU
Opción:	**Display iluminado,** dos líneas, programable, ventana de empotrar aprox. 36 x 15 mm (A x H), para la indicación de la temperatura efectiva, mensaje de error o un factor indicativo programable individualmente
ACCESORIOS	ver tabla

KFTF-Modbus-SD



MFT-20-K

Brida de montaje de plástico



Esquema de conexiones **HYGR**ASGARD® **MODBUS**

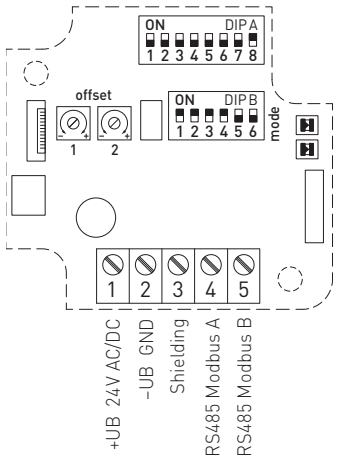

DIP A: Bus address

DIP B: Bus parameters (Baud rate, parity ...)

LED (internal status)
Telegram indicator
Reception (LED green)
Error (LED red)

Plug for display (contact on right side)

Offset correction 1 ca. ± 10 K (temperature)

Offset correction 2 ca. ± 10 % of measuring range (humidity)

HYGRASGARD® KFTF - Modbus - SD

Sensor de humedad y temperatura para canales (± 2,0 %), con brida de montaje, para relación de mezcla, humedad relativa / absoluta, punto de rocío, entalpía y temperatura, calibrable, con adaptador Y, con conexión Modbus (sin aislamiento galvánico)

Dibujo acotado
[mm]

KFTF - Modbus-SD

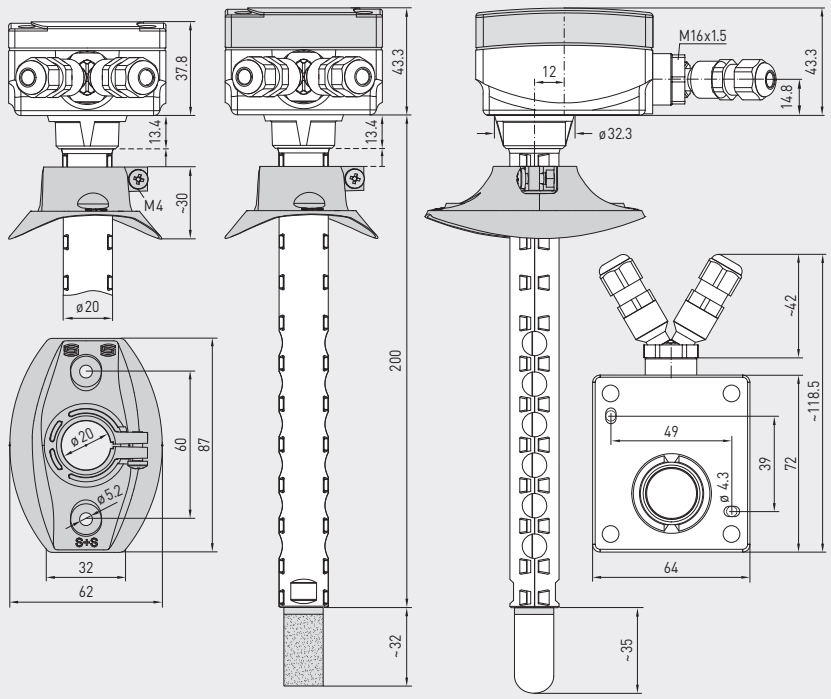

KFTF - Modbus-SD
con display





SF-K
Filtro sinterizado
de plástico (estándar)



SF-M
Filtro sinterizado de metal
(opcional)

Tubo protector de acero inoxidable
(opcional sobre demanda)

HYGRASGARD® **KFTF - Modbus - SD**	Sensor de humedad y temperatura para canales con conexión Modbus (sin aislamiento galvánico)					
Tipo / WG01	**Rango de medida / Indicación** Humedad (conmutable)		Temperatura	**Salida**	**Display**	**Ref.**	**Precio**
KFTF - Modbus - SD							
KFTF-Modbus-SD	0 ... 100 % h.r.	(default)	–35...+80 °C	Modbus		1201-321H-1000-029	**100,00 €**
	más parámetros alternativos (conmutable)						
	R: 0 ... 80 g / kg	(Relación de mezcla)					
	A: 0 ... 80 g / m³	(Humedad absoluta)					
	E: 0 ... 85 kJ / kg	(Entalpía)					
	D: –20...+80 °C	(Punto de rocío)					
KFTF-Modbus-SD LCD	(5 x ver arriba)		(1 x ver arriba)	Modbus	■	1201-321H-1200-029	**280,22 €**
Nota:	Sistema de unidades **SI** (default) o **imperial** (se puede cambiar a través de Modbus)						

ACCESORIOS			
KA2-Modbus	**Adaptador de comunicación** (USB/RS485) para la interconexión al sistema	1906-1200-0000-100	**236,11 €**
LA-Modbus	**Dispositivo de terminación de línea** (con resistor terminal) como terminación de bus activa	1906-1300-0000-100	**88,05 €**
SF-M	**Filtro sinterizado de metal**, Ø 16 mm, L = 32 mm, recambiable, de acero inoxidable **V4A** (1.4404)	7000-0050-2200-100	**46,70 €**
MFT-20-K	**Brida de montaje** de plástico (forma parte del suministro)	7100-0030-4000-000	**10,55 €**
	Ver más información en el capítulo "Accesorios".		